CTS-B6016 Ver.1.0

整線バー(M-KB01)
取付説明書

【製品情報】

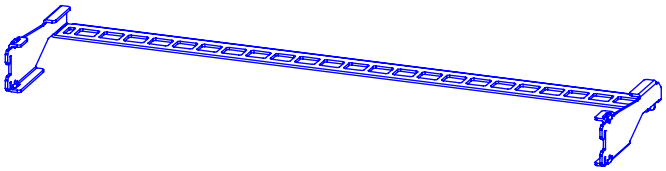

整線バー

黒、小ねじ 4本
(小袋入り)

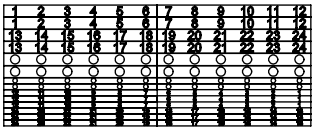

番号シール

【対応パネル】

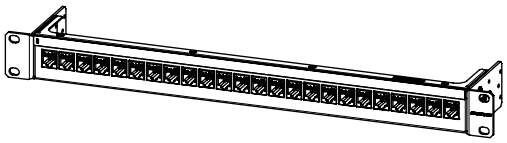

24KRJ*-6AJJ

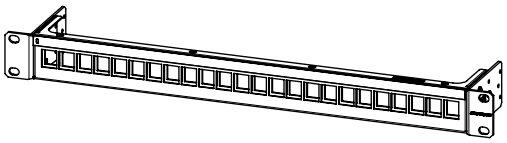

K24S-1U-BLK

【取付手順】

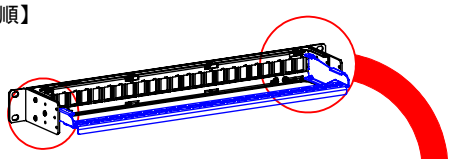

1-パネル本体の穴へ整線バーのフックを差し込む
※フックは両端にあります。

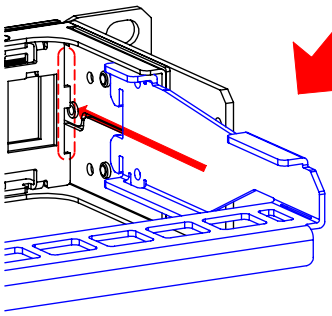

2-真下におろす

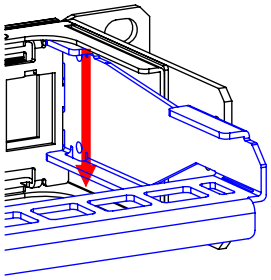

3-手前方向に引いて、脱落しないか確認

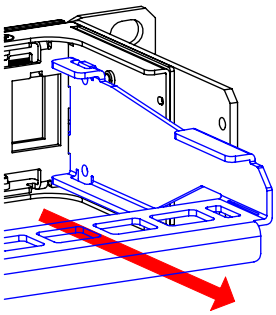

【付属シール貼り付けイメージ】

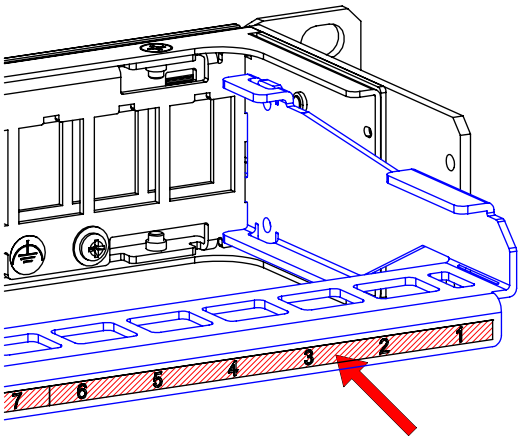

【ねじ取付】(推奨)

付属ねじをご使用いただくとより確実に整線バーを固定可能です。

※メンテナンス等でラックからパネルを取り外す際、パネル本体から整線バーが意図せず外れる可能性があります。

※付属ねじとマウントアングルねじの締め間違いにご注意ください。

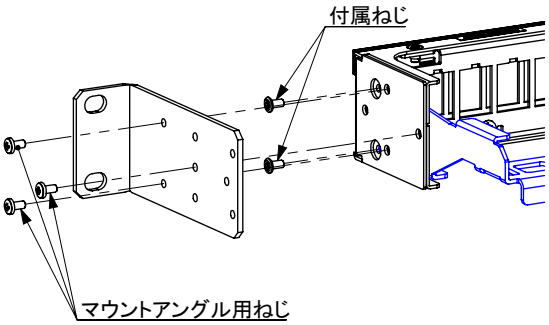

※製品の仕様および外観は予告なく変更することがあります。あらかじめご了承ください。

カナレ電気株式会社
www.canare.co.jp